סדרת המיכלים הלוגיסטיים

- מיועד לעבודה במערכים אוטומטיים
- תחתית כפולה מחוזקת (גובה 430 מ"מ) מתאימה לעומסים כבדים
- זמין בשני גבהים
- אפשרות לפתח קדמי או צידי
- הוספת רגליים/גלגלים לשימוש קל ונוח (אופציונלי)
- גרסה אטומה לעבודה עם נוזלים
- חוצצים בהרכבה עצמית (אפשרות ל- 2,3,4,6,8,12)
- פתרון שקט (אופציונלי)

חוצצים בהרכבה עצמית (אופציונלי)

Plasgad®
SMART PACKAGING
YOUR WAY

מפרט

מידות	PSS8632	PSS8642
מידות חוץ	800X600X320 מ"מ	800X600X420 מ"מ
מידות פנים	757X557X298 מ"מ	757X557X398 מ"מ
לוגיסטיקה		
משקל	4.9 ק"ג	5.9 ק"ג
נפח	126 ליטר	168 ליטר
כמות בעמודה	15	10
עומס מקסימלי (תחתית צלעות)	50 ק"ג	50 ק"ג
עומס מקסימלי (תחתית מולחמת)	150 ק"ג	150 ק"ג
עומס מקסימלי (תחתית חלקה)	30 ק"ג	-
עומס מקסימלי (תחתית צלעות ארוכות)	-	150 ק"ג
כמות בעמודה	8	6
כמות במשטח	16	18
כמות במכולה 40HC (העמסה סטנדרטית /מקסימלית)	350/400	350/450

מידע נוסף

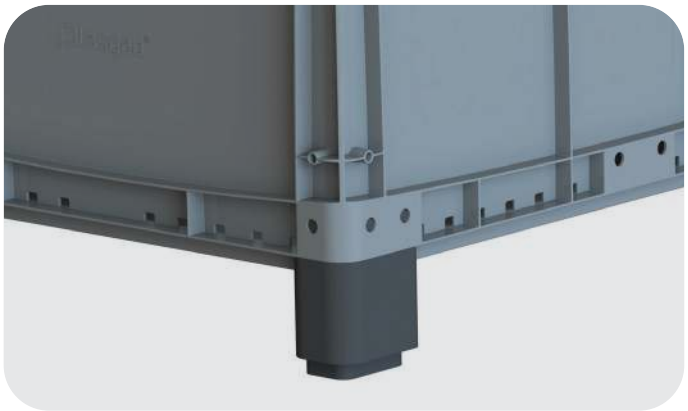

אפשרות להוספת רגליים לעבודה נוחה וקלה

פתח קידמי (אופציונלי)

Plasgad®
SMART PACKAGING
YOUR WAY

פלסגד מוצרים פלסטיים אגש"ח בע"מ
קיבוץ גדות, גליל עליון 1232500, ישראל | טל. 04-6935485 | פקס. 04-6935471 | www.plasgad.com